Schalt- und Verdrahtungsplan

Circuit and wiring diagram

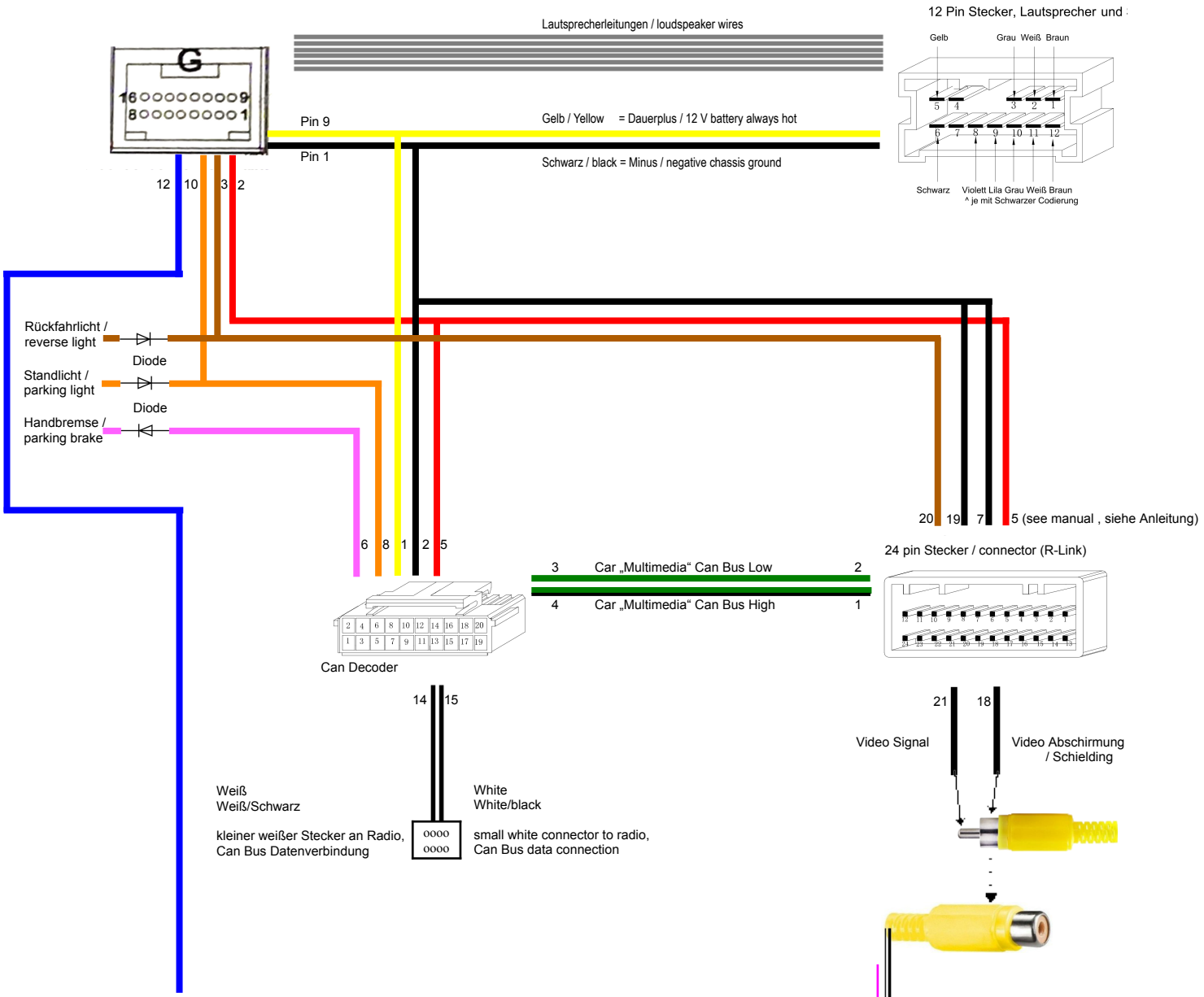

Für Einzelantenne oder Diversitätsantenne

For single antenna or diversity antenna